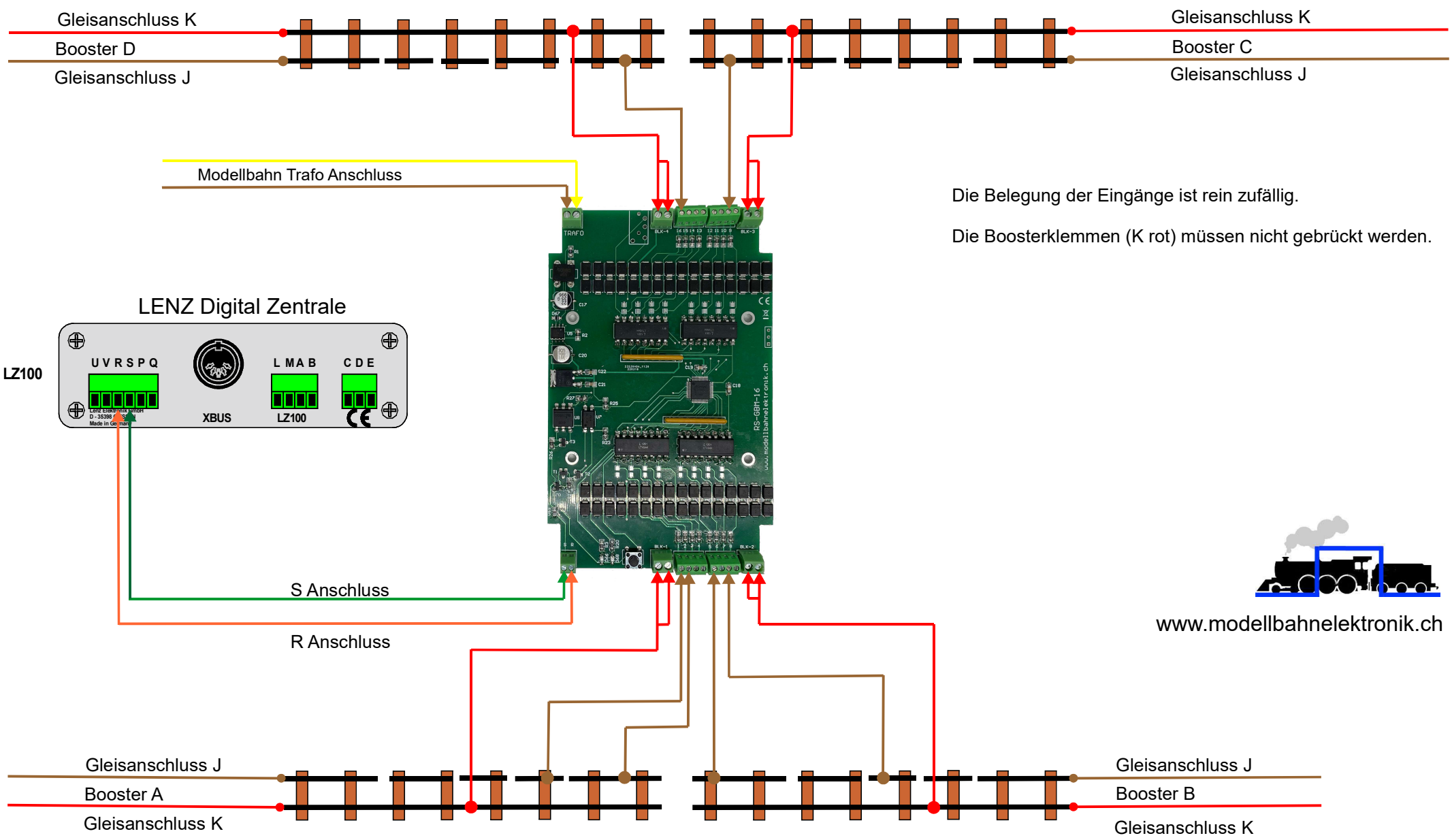Mehrfach Booster Gleisanschluss