Anschlüsse LED Beleuchtungsmodul „belebtes“ Haus

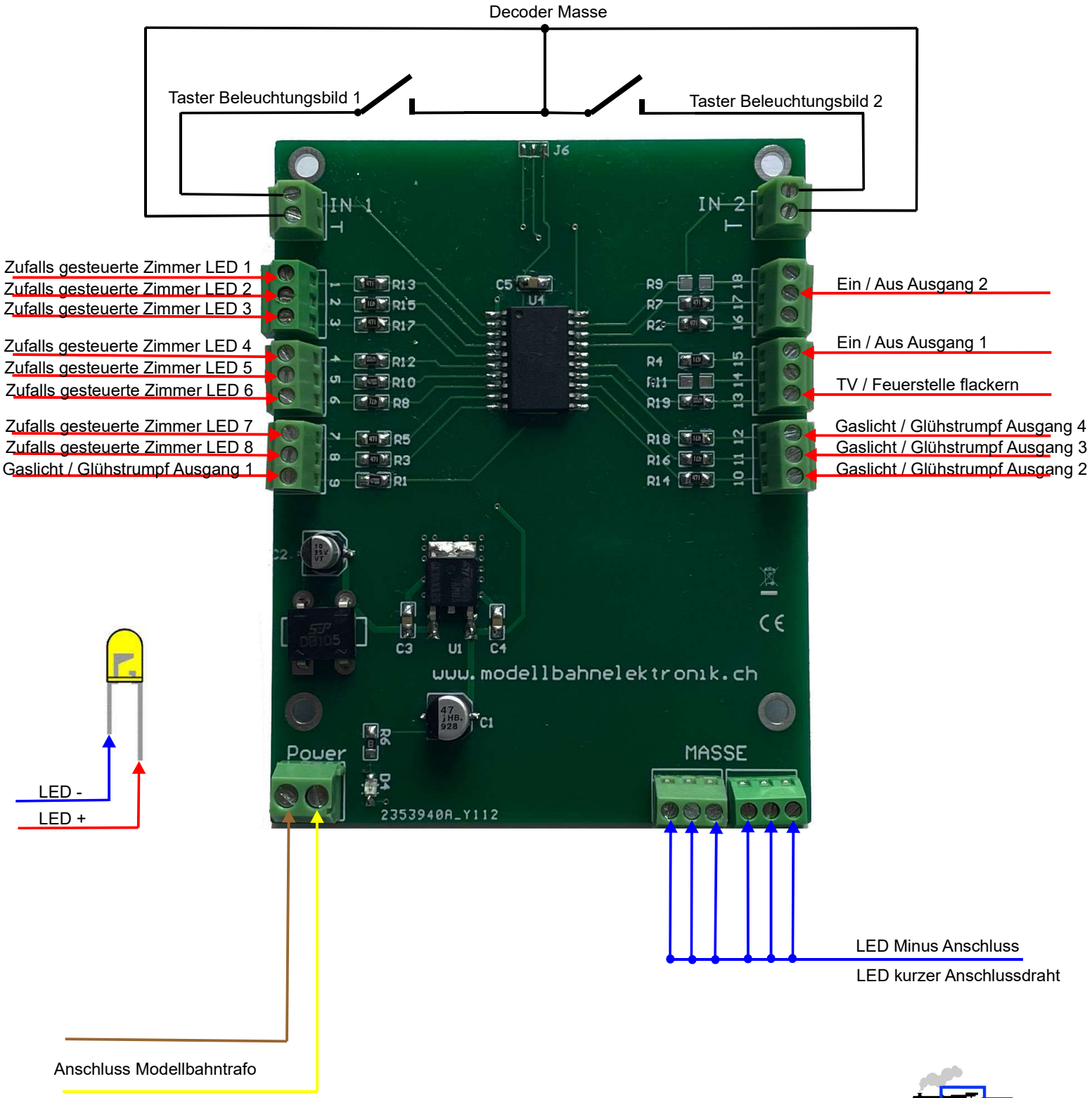

Modellbahnelektronik made in Switzerland